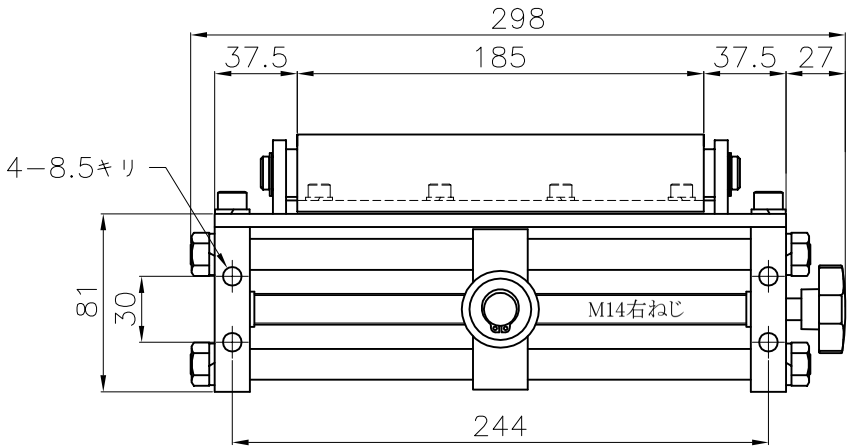

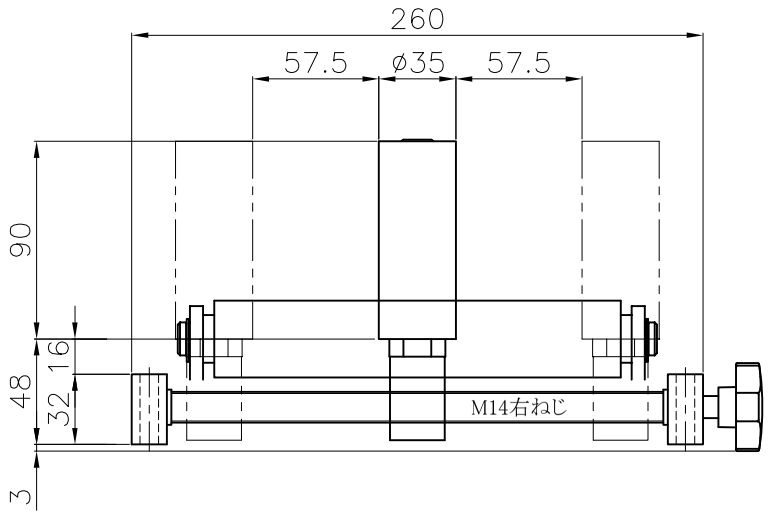

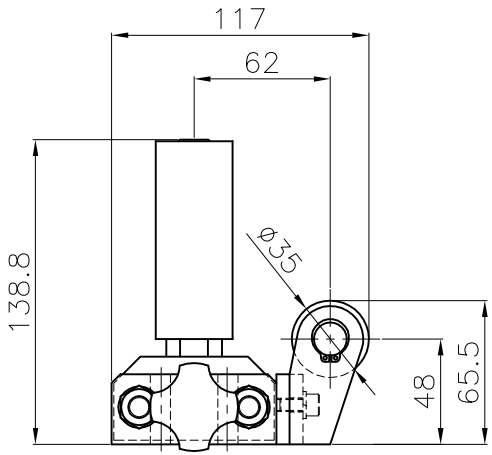

削り加工普通許容差			
寸法の区分	精級 ±	中級 ±	粗級 ±
0.5〜 6	0.05	0.1	0.2
6<〜 30	0.1	0.2	0.5
30<〜 120	0.15	0.3	0.8
120<〜 315	0.2	0.5	1.2
315<〜1000	0.3	0.8	2.0

作図法	単位	尺度
	mm	1/2.5 (A3)

承認	検図	設計	製図
		* 0000.00.00	

図面名称	TB150-1R 外観図
機械名称	TB150-1R
図面番号	TB150-1R

SUZUSHIRO MFG. CO., LTD.